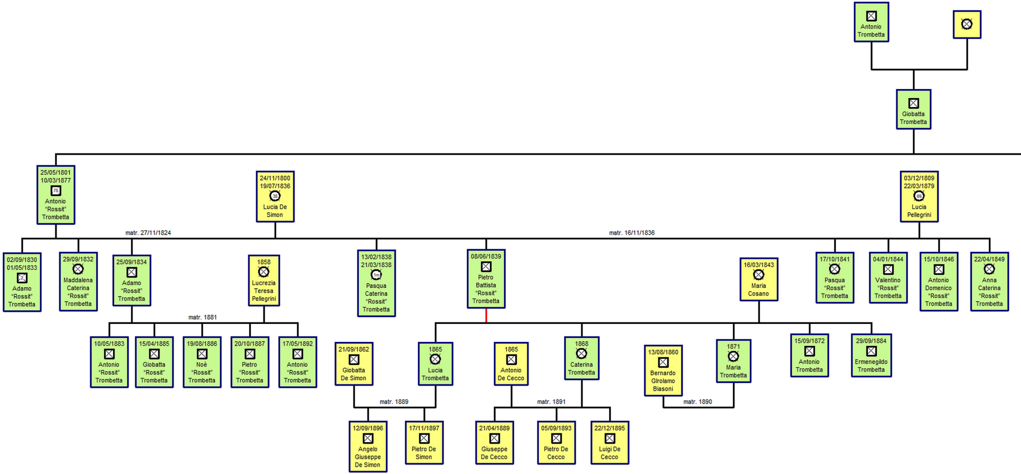
Antonio Trombetta
Giobatta Trombetta
25/05/1801 10/03/1877 75 Antonio "Rossit" Trombetta
24/11/1800 19/07/1836 35 Lucia De Simon
03/12/1809 22/03/1879 69 Lucia Pellegrini
matr. 27/11/1824
matr. 16/11/1836
02/09/1830 01/05/1833 2 Adamo "Rossit" Trombetta
29/09/1832 Maddalena Caterina "Rossit" Trombetta
25/09/1834 Adamo "Rossit" Trombetta
1858 Lucrezia Teresa Pellegrini
13/02/1838 21/03/1838 1m Pasqua Caterina "Rossit" Trombetta
08/06/1839 Pietro Battista "Rossit" Trombetta
16/03/1843 Maria Cosano
17/10/1841 Pasqua "Rossit" Trombetta
04/01/1844 Valentino "Rossit" Trombetta
15/10/1846 Antonio Domenico "Rossit" Trombetta
22/04/1849 Anna Caterina "Rossit" Trombetta
matr. 1881
10/05/1883 Antonio "Rossit" Trombetta
15/04/1885 Giobatta "Rossit" Trombetta
19/08/1886 Noè "Rossit" Trombetta
20/10/1887 Pietro "Rossit" Trombetta
17/05/1892 Antonio "Rossit" Trombetta
21/09/1862 Giobatta De Simon
1865 Lucia Trombetta
1865 Antonio De Cecco
1868 Caterina Trombetta
13/08/1860 Bernardo GIrolamo Biasoni
1871 Maria Trombetta
15/09/1872 Antonio Trombetta
29/09/1884 Ermenegildo Trombetta
matr. 1889
matr. 1891
matr. 1890
12/09/1896 Angelo Giuseppe De Simon
17/11/1897 Pietro De Simon
21/04/1889 Giuseppe De Cecco
05/09/1893 Pietro De Cecco
22/12/1895 Luigi De Cecco

CASATO Trombetta-Rossit
a Osoppo

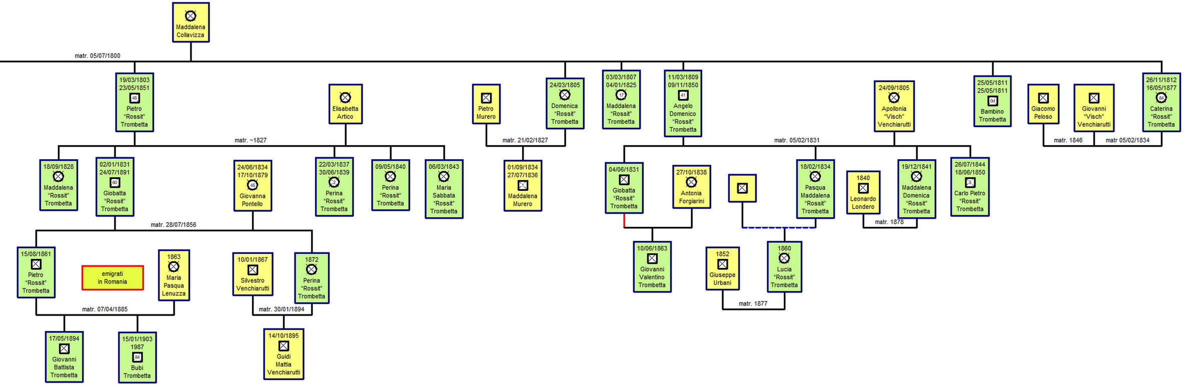
Maddalena Collavizza
matr. 05/07/1800
19/03/1803 23/05/1851 48 Pietro "Rossit" Trombetta
Elisabetta Artico
matr. ~1827
18/09/1828 Maddalena "Rossit" Trombetta
02/01/1831 24/07/1891 60 Giobatta "Rossit" Trombetta
24/06/1834 17/10/1879 45 Giovanna Pontello
22/03/1837 30/06/1839 2 Perina "Rossit" Trombetta
09/05/1840 Perina "Rossit" Trombetta
06/03/1843 Maria Sabbata "Rossit" Trombetta
matr. 28/07/1856
15/08/1861 Pietro "Rossit" Trombetta
emigrati in Romania
1863 Maria Pasqua Lenuzza
matr. 07/04/1885
17/05/1894 Giovanni Battista Trombetta
15/01/1903 1987 84 Bubi Trombetta
10/01/1867 Silvestro Venchiarutti
1872 Perina "Rossit" Trombetta
matr. 30/01/1894
14/10/1895 Guidi Mattia Venchiarutti
Pietro Murero
24/03/1805 Domenica "Rossit" Trombetta
matr. 21/02/1827
01/09/1834 27/07/1836 1 Maddalena Murero
03/03/1807 04/01/1825 17 Maddalena "Rossit" Trombetta
11/03/1809 09/11/1850 41 Angelo Domenico "Rossit" Trombetta
24/09/1805 Apollonia "Visch" Venchiarutti
matr. 05/02/1831
04/06/1831 Giobatta "Rossit" Trombetta
27/10/1838 Antonia Forgiarini
10/06/1863 Giovanni Valentino Trombetta
18/02/1834 Pasqua Maddalena "Rossit" Trombetta
1852 Giuseppe Urbani
1860 Lucia "Rossit" Trombetta
matr. 1877
1840 Leonardo Londero
19/12/1841 Maddalena Domenica "Rossit" Trombetta
matr. 1878
26/07/1844 18/06/1850 5 Carlo Pietro "Rossit" Trombetta
25/05/1811 25/05/1811 0d Bambino Trombetta
Giacomo Peloso
matr. 1846
Giovanni "Visch" Venchiarutti
matr 05/02/1834
26/11/1812 16/05/1877 64 Caterina "Rossit" Trombetta

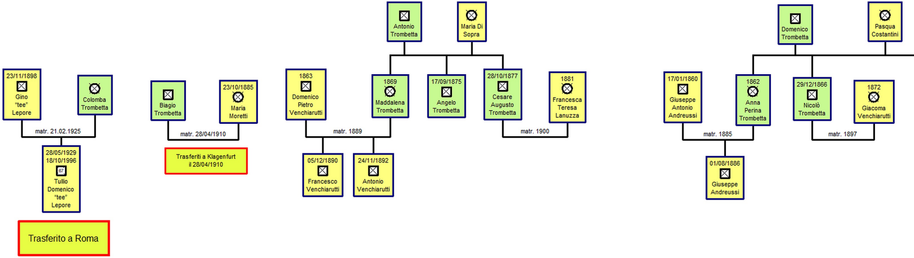
23/11/1898 Gino "tee" Lepore
Colomba Trombetta
matr. 21.02.1925
28/05/1929 18/10/1996 67 Tullio Domenico "tee" Lepore
Trasferito a Roma
Biagio Trombetta
23/10/1885 Maria Moretti
matr. 28/04/1910
Trasferiti a Klagenfurt il 28/04/1910
Antonio Trombetta
Maria Di Sopra
1863 Domenico Pietro Venchiarutti
1869 Maddalena Trombetta
17/09/1875 Angelo Trombetta
28/10/1877 Cesare Augusto Trombetta
1881 Francesca Teresa Lanuzza
matr. 1889
matr. 1900
05/12/1890 Francesco Venchiarutti
24/11/1892 Antonio Venchiarutti
Domenico Trombetta
Pasqua Costantini
17/01/1860 Giuseppe Antonio Andreussi
1862 Anna Perina Trombetta
29/12/1866 Nicolò Trombetta
1872 Giacoma Venchiarutti
matr. 1885
matr. 1897
01/08/1886 Giuseppe Andreussi

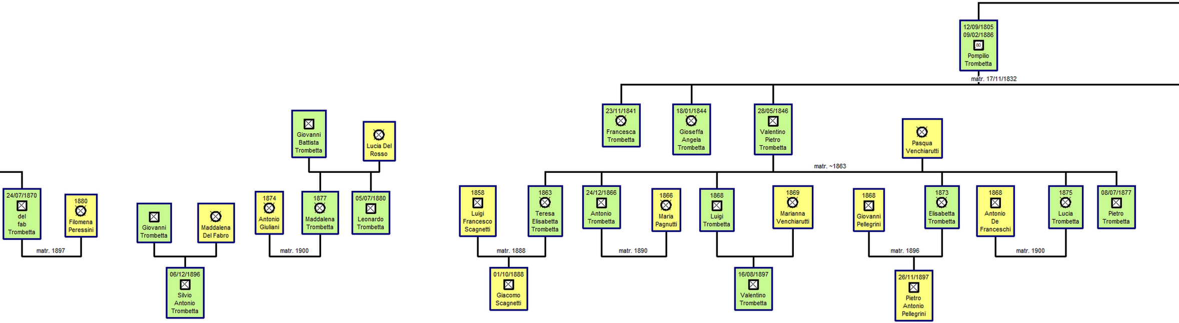
12/09/1805
09/02/1886
80
Pompilio Trombetta
matr. 17/11/1832
23/11/1841
Francesca Trombetta
18/01/1844
Gioseffa Angela Trombetta
28/05/1846
Valentino Pietro Trombetta
Pasqua Venchiarutti
matr. ~1863
Giovanni Battista Trombetta
Lucia Del Rosso
24/07/1870
del fab Trombetta
1880
Filomena Peressini
matr. 1897
Giovanni Trombetta
Maddalena Del Fabro
06/12/1896
Silvio Antonio Trombetta
1874
Antonio Giuliani
1877
Maddalena Trombetta
matr. 1900
05/07/1880
Leonardo Trombetta
1858
Luigi Francesco Scagnetti
1863
Teresa Elisabetta Trombetta
matr. 1888
01/10/1888
Giacomo Scagnetti
24/12/1866
Antonio Trombetta
1866
Maria Pagnutti
matr. 1890
1868
Luigi Trombetta
1869
Marianna Venchiarutti
16/08/1897
Valentino Trombetta
1868
Giovanni Pellegrini
1873
Elisabetta Trombetta
matr. 1896
26/11/1897
Pietro Antonio Pellegrini
1868
Antonio De Franceschi
1875
Lucia Trombetta
matr. 1900
08/07/1877
Pietro Trombetta

CASATO Trombetta
a Osoppo

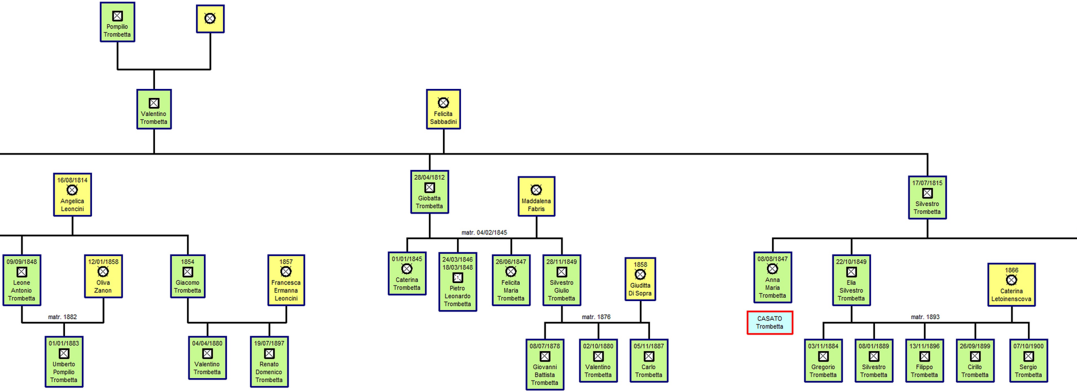
Pompilio Trombetta
Valentino Trombetta
Felicita Sabbadini
16/08/1814 Angelica Leoncini
28/04/1812 Giobatta Trombetta
Maddalena Fabris
17/07/1815 Silvestro Trombetta
09/09/1848 Leone Antonio Trombetta
12/01/1858 Oliva Zanon
1854 Giacomo Trombetta
1857 Francesca Ermanna Leoncini
matr. 04/02/1845
01/01/1845 Caterina Trombetta
24/03/1846 18/03/1848 Pietro Leonardo Trombetta
26/06/1847 Felicita Maria Trombetta
28/11/1849 Silvestro Giulio Trombetta
1858 Giuditta Di Sopra
08/08/1847 Anna Maria Trombetta
CASATO Trombetta
22/10/1849 Elia Silvestro Trombetta
1866 Caterina Letoinenscova
matr. 1882
01/01/1883 Umberto Pompilio Trombetta
04/04/1880 Valentino Trombetta
19/07/1897 Renato Domenico Trombetta
matr. 1876
08/07/1878 Giovanni Battista Trombetta
02/10/1880 Valentino Trombetta
05/11/1887 Carlo Trombetta
matr. 1893
03/11/1884 Gregorio Trombetta
08/01/1889 Silvestro Trombetta
13/11/1896 Filippo Trombetta
26/09/1899 Cirillo Trombetta
07/10/1900 Sergio Trombetta

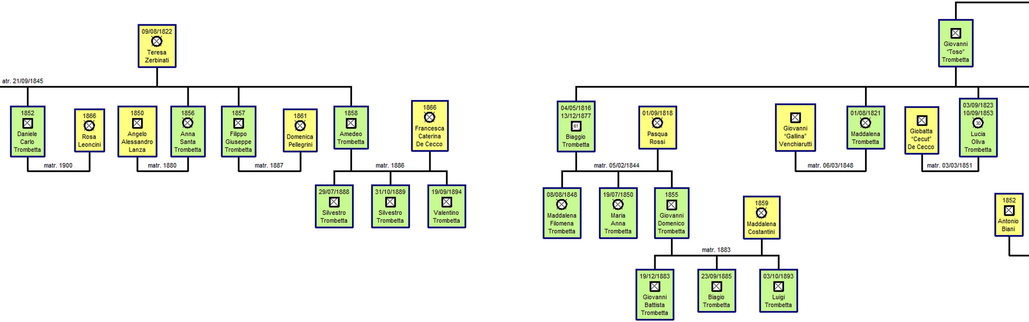
09/08/1822
Teresa Zerbinati
atr. 21/09/1845
1852
Daniele Carlo Trombetta
1866
Rosa Leoncini
matr. 1900
1850
Angelo Alessandro Lanza
1856
Anna Santa Trombetta
matr. 1880
1857
Filippo Giuseppe Trombetta
1861
Domenica Pellegrini
matr. 1887
1858
Amedeo Trombetta
1866
Francesca Caterina De Cecco
matr. 1886
29/07/1888
Silvestro Trombetta
31/10/1889
Silvestro Trombetta
19/09/1894
Valentino Trombetta
Giovanni "Toso" Trombetta
04/05/1816
13/12/1877
61
Biaggio Trombetta
01/09/1818
Pasqua Rossi
matr. 05/02/1844
08/08/1848
Maddalena Filomena Trombetta
19/07/1850
Maria Anna Trombetta
1855
Giovanni Domenico Trombetta
1859
Maddalena Costantini
matr. 1883
19/12/1883
Giovanni Battista Trombetta
23/09/1885
Biagio Trombetta
03/10/1893
Luigi Trombetta
Giovanni "Gallina" Venchiarutti
01/08/1821
Maddalena Trombetta
matr. 06/03/1848
Giobatta "Cecut" De Cecco
03/09/1823
10/09/1853
30
Lucia Oliva Trombetta
matr. 03/03/1851
1852
Antonio Biani

CASATO Trombetta-TOSO
a Osoppo

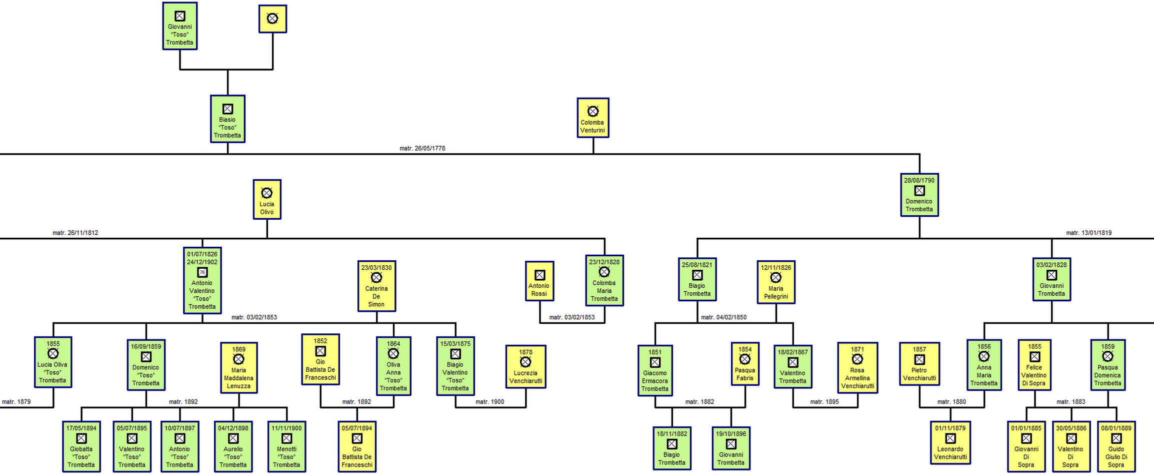
Giovanni "Toso" Trombetta
Biasio "Toso" Trombetta
Colomba Venturini
matr. 26/05/1778
28/08/1790 Domenico Trombetta
Lucia Olivo
matr. 26/11/1812
01/07/1826 24/12/1902 76 Antonio Valentino "Toso" Trombetta
23/03/1830 Caterina De Simon
matr. 03/02/1853
Antonio Rossi
23/12/1828 Colomba Maria Trombetta
matr. 03/02/1853
matr. 13/01/1819
25/08/1821 Biagio Trombetta
12/11/1826 Maria Pellegrini
matr. 04/02/1850
03/02/1828 Giovanni Trombetta
1855 Lucia Oliva "Toso" Trombetta
matr. 1879
16/09/1859 Domenico "Toso" Trombetta
1869 Maria Maddalena Lenuzza
matr. 1892
1852 Gio Battista De Franceschi
1864 Oliva Anna "Toso" Trombetta
matr. 1892
15/03/1875 Biagio Valentino "Toso" Trombetta
1878 Lucrezia Venchiarutti
matr. 1900
17/05/1894 Giobatta "Toso" Trombetta
05/07/1895 Valentino "Toso" Trombetta
10/07/1897 Antonio "Toso" Trombetta
04/12/1898 Aurelio "Toso" Trombetta
11/11/1900 Menotti "Toso" Trombetta
05/07/1894 Gio Battista De Franceschi
1851 Giacomo Ermacora Trombetta
1854 Pasqua Fabris
matr. 1882
18/02/1867 Valentino Trombetta
1871 Rosa Armellina Venchiarutti
matr. 1895
18/11/1882 Biagio Trombetta
19/10/1896 Giovanni Trombetta
1857 Pietro Venchiarutti
1856 Anna Maria Trombetta
matr. 1880
01/11/1879 Leonardo Venchiarutti
1855 Felice Valentino Di Sopra
1859 Pasqua Domenica Trombetta
matr. 1883
01/01/1885 Giovanni Di Sopra
30/05/1886 Valentino Di Sopra
08/01/1889 Guido Giulio Di Sopra

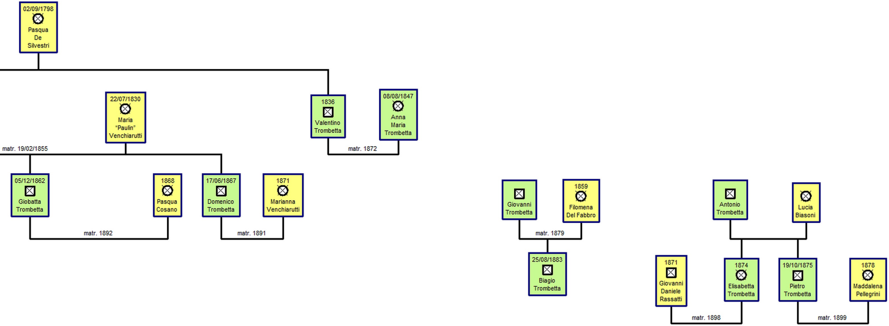
02/09/1798
Pasqua De Silvestri
22/07/1830
Maria "Paulin" Venchiarutti
1836
Valentino Trombetta
08/08/1847
Anna Maria Trombetta
matr. 19/02/1855
matr. 1872
05/12/1862
Giobatta Trombetta
1868
Pasqua Cosano
17/06/1867
Domenico Trombetta
1871
Marianna Venchiarutti
matr. 1892
matr. 1891
Giovanni Trombetta
1859
Filomena Del Fabbro
matr. 1879
25/08/1883
Biagio Trombetta
Antonio Trombetta
Lucia Biasoni
1871
Giovanni Daniele Rassatti
1874
Elisabetta Trombetta
19/10/1875
Pietro Trombetta
1878
Maddalena Pellegrini
matr. 1898
matr. 1899

CASATO Trombetta
a Osoppo

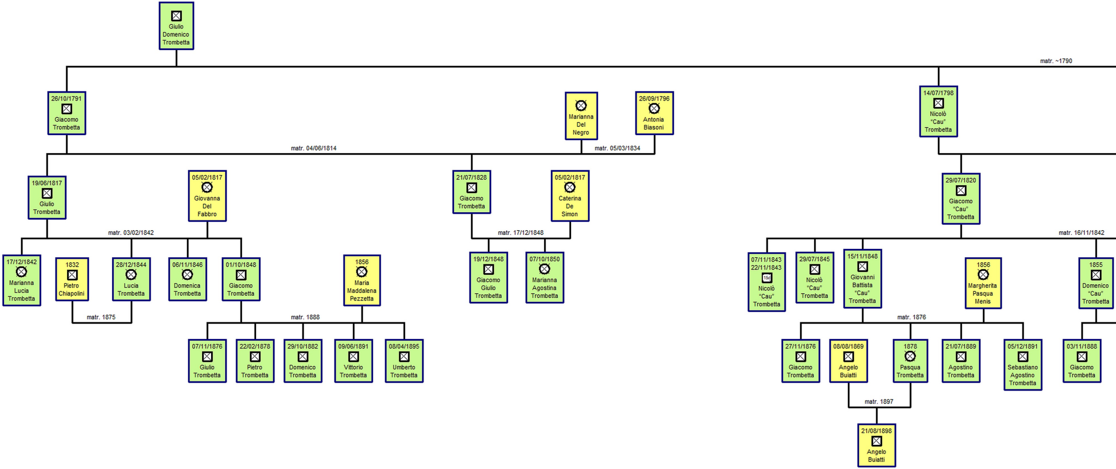
Giulio Domenico Trombetta
matr. ~1790
26/10/1791 Giacomo Trombetta
Marianna Del Negro
26/09/1796 Antonia Biasoni
14/07/1798 Nicolò "Cau" Trombetta
matr. 04/06/1814
matr. 05/03/1834
19/06/1817 Giulio Trombetta
05/02/1817 Giovanna Del Fabbro
21/07/1828 Giacomo Trombetta
05/02/1817 Caterina De Simon
29/07/1820 Giacomo "Cau" Trombetta
matr. 03/02/1842
matr. 17/12/1848
matr. 16/11/1842
17/12/1842 Marianna Lucia Trombetta
1832 Pietro Chiapolini
28/12/1844 Lucia Trombetta
06/11/1846 Domenica Trombetta
01/10/1848 Giacomo Trombetta
1856 Maria Maddalena Pezzetta
19/12/1848 Giacomo Giulio Trombetta
07/10/1850 Marianna Agostina Trombetta
07/11/1843 22/11/1843 15d Nicolò "Cau" Trombetta
29/07/1845 Nicolò "Cau" Trombetta
15/11/1848 Giovanni Battista "Cau" Trombetta
1856 Margherita Pasqua Menis
1855 Domenico "Cau" Trombetta
matr. 1875
matr. 1888
matr. 1876
07/11/1876 Giulio Trombetta
22/02/1878 Pietro Trombetta
29/10/1882 Domenico Trombetta
09/06/1891 Vittorio Trombetta
08/04/1895 Umberto Trombetta
27/11/1876 Giacomo Trombetta
08/08/1869 Angelo Buiatti
1878 Pasqua Trombetta
21/07/1889 Agostino Trombetta
05/12/1891 Sebastiano Agostino Trombetta
03/11/1888 Giacomo Trombetta
matr. 1897
21/08/1898 Angelo Buiatti

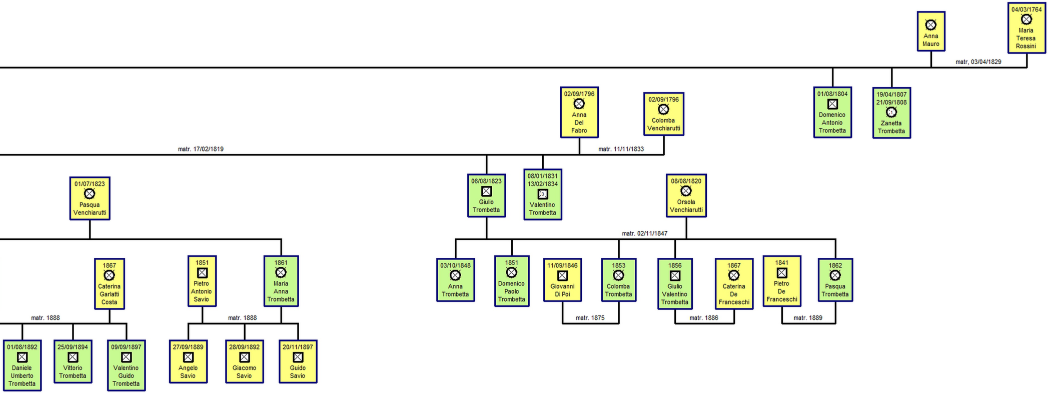
Anna Mauro
04/03/1764 Maria Teresa Rossini
matr, 03/04/1829
01/08/1804 Domenico Antonio Trombetta
19/04/1807 21/09/1808 Zanetta Trombetta
02/09/1796 Anna Del Fabro
02/09/1796 Colomba Venchiarutti
matr. 17/02/1819
matr. 11/11/1833
01/07/1823 Pasqua Venchiarutti
06/08/1823 Giulio Trombetta
08/01/1831 13/02/1834 Valentino Trombetta
08/08/1820 Orsola Venchiarutti
matr. 02/11/1847
1867 Caterina Garlatti Costa
1851 Pietro Antonio Savio
1861 Maria Anna Trombetta
03/10/1848 Anna Trombetta
1851 Domenico Paolo Trombetta
11/09/1846 Giovanni Di Poi
1853 Colomba Trombetta
1856 Giulio Valentino Trombetta
1867 Caterina De Franceschi
1841 Pietro De Franceschi
1862 Pasqua Trombetta
matr. 1888
matr. 1888
matr. 1875
matr. 1886
matr. 1889
01/08/1892 Daniele Umberto Trombetta
25/09/1894 Vittorio Trombetta
09/09/1897 Valentino Guido Trombetta
27/09/1889 Angelo Savio
28/09/1892 Giacomo Savio
20/11/1897 Guido Savio